第71回　国民体育大会サッカー競技　関東ブロック大会組み合わせ

【成年男子】

（A）押原公園天然芝グラウンド

（B）押原公園人工芝グラウンド

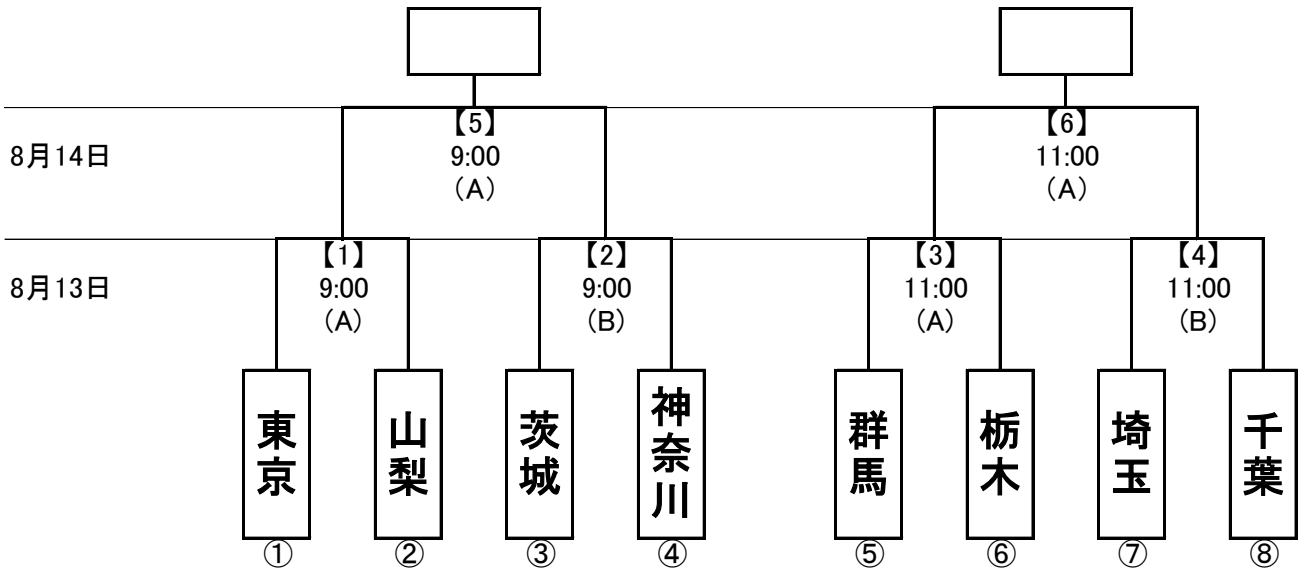

【女　子】

（C）韮崎中央公園陸上競技場

（D）韮崎中央公園芝生広場

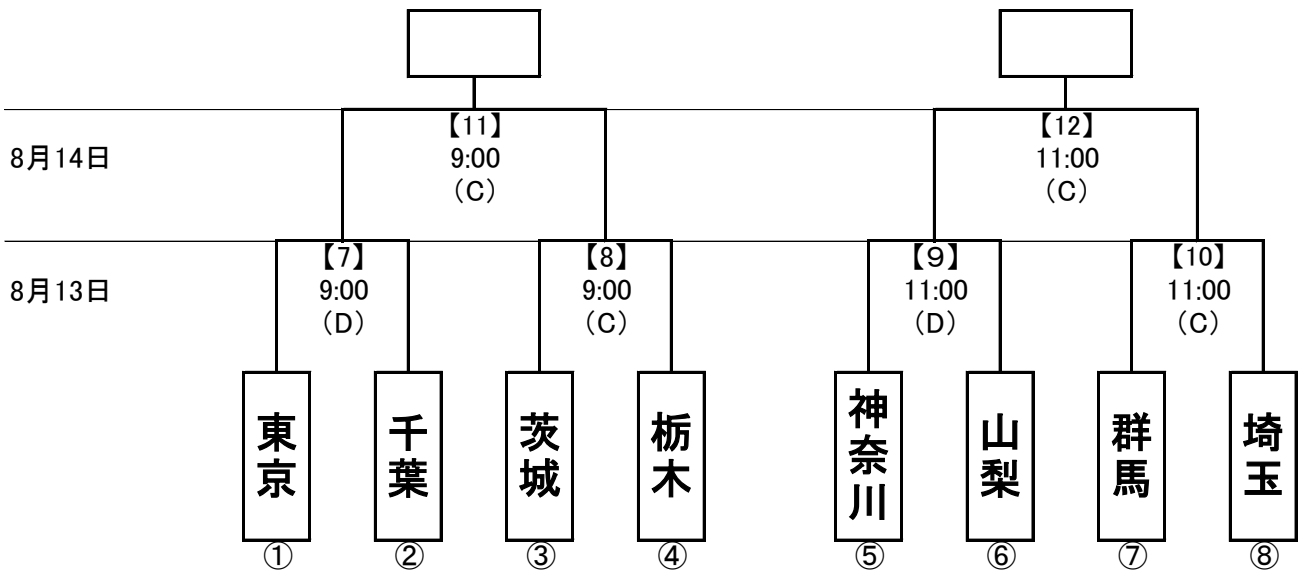

【少年男子】

（A）押原公園天然芝グラウンド

（B）押原公園人工芝グラウンド

第3節終了時のU-16リーグ結果

Aブロック	1位	東京	2位	茨城	3位	栃木	4位	山梨
Bブロック	1位	神奈川	2位	千葉	3位	群馬	4位	埼玉

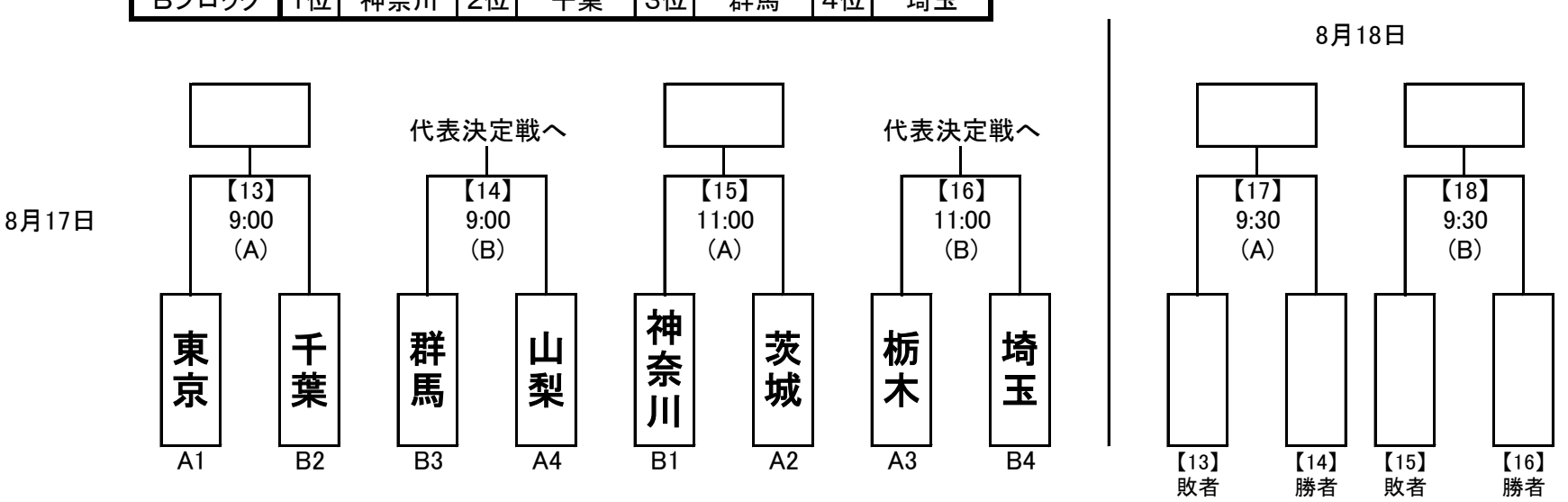

※【　　】数字はマッチナンバー

※熱中症対策のため試合開始時間を変更しました。