第26回 関東高等学校女子サッカー選手権大会 組合せ

優勝	東京都第1代表　修徳高等学校
第2位	神奈川県第1代表　星槎国際高等学校湘南
第3位	群馬県第1代表　前橋育英高等学校
第4位	東京都第2代表　十文字高等学校
第5位	山梨県第1代表　日本航空高等学校
第6位	埼玉県第1代表　花咲徳栄高等学校
第7位	山梨県第2代表　帝京第三高等学校

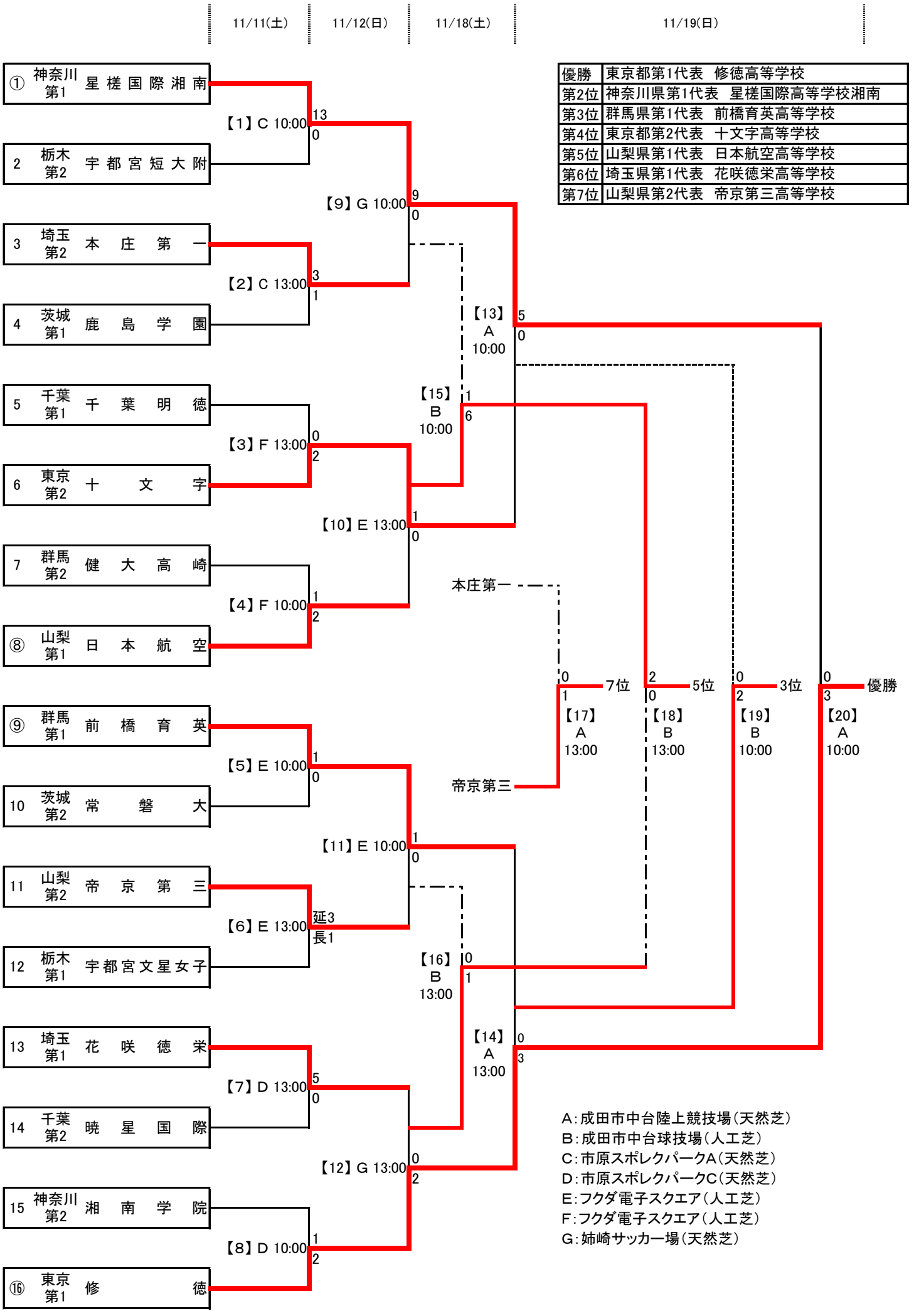

A：成田市中台陸上競技場（天然芝）
B：成田市中台球技場（人工芝）
C：市原スポレクパークA（天然芝）
D：市原スポレクパークC（天然芝）
E：フクダ電子スクエア（人工芝）
F：フクダ電子スクエア（人工芝）
G：姉崎サッカー場（天然芝）