第25回 関東高等学校女子サッカー選手権大会 結果

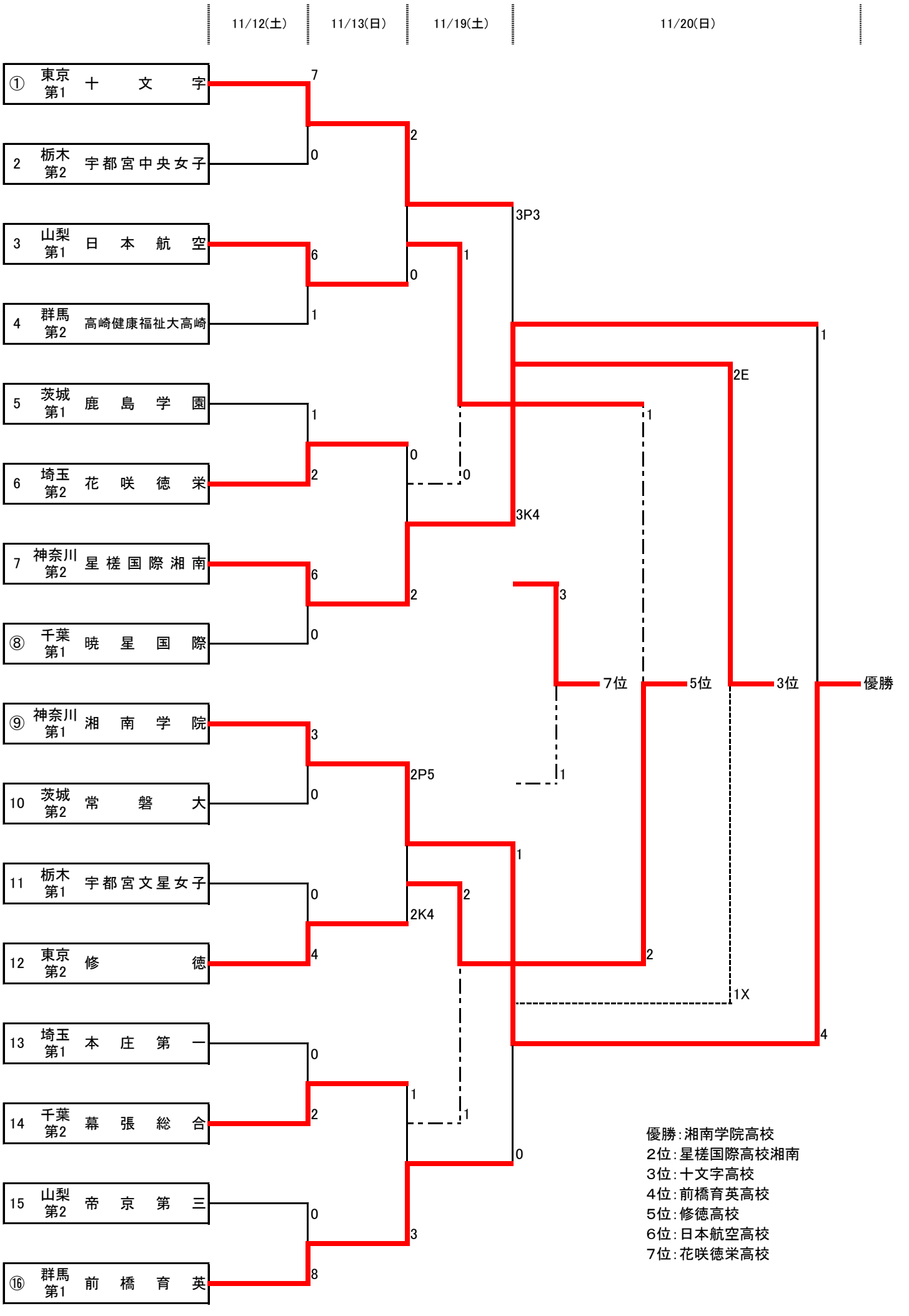

優勝：湘南学院高校
2位：星槎国際高校湘南
3位：十文字高校
4位：前橋育英高校
5位：修徳高校
6位：日本航空高校
7位：花咲徳栄高校