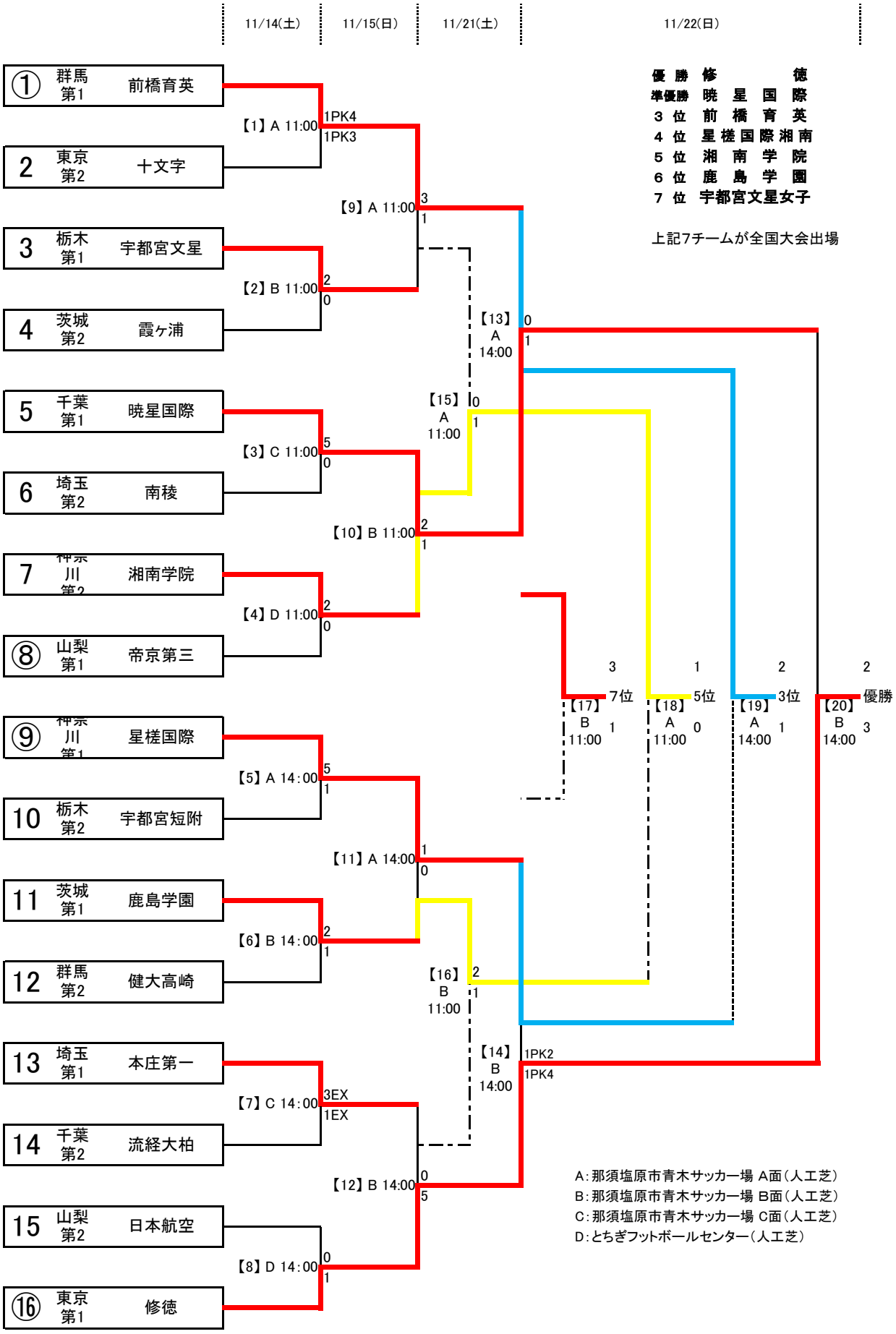第29回 関東高等学校女子サッカー選手権大会 組合せ